Contrôle de Rattrapage

SMC : PHY02_Electrcité

Département de Physique
Faculté des Sciences de Tétouan
06-07-2009

Durée : 1h

Exercice 1 : Calculer l'intensité I circulant dans la branche ***AB*** du réseau ci-contre en appliquant :

1. Les lois de Kirchhoff.
2. Le théorème de Thévenin.

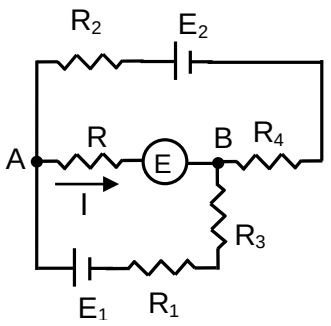

$E = 3V, R = 1\Omega,$
$E_1 = 4E, E_2 = 2E, R_1 = 4R, R_2 = R_3 = R_4 = 2R$

E étant la f.c.é.m. d'un moteur (récepteur non polarisé).

Exercice 2 : 1. Déterminer le champ $\vec{E}(M)$ créé, en un point *M* de l'espace, par une boule de rayon *R* à l'intérieur de laquelle se trouve une charge volumique uniformément répartie ρ.

2. En déduire le potentiel $V(M)$ en fixant $V(\infty) = 0$.

N.B. : **Justifiez vos réponses.**

ETUSUP .com

ETUSUP.com

Programmation
Cours
Informatique
Optique
Chimie
Algébre
Corrigés
Mathématiques
Travaux Pratiques
Electricité
Physique
Résumés
Analyse
Diapo
Exercices
Livres
Contrôles Continus
Langues
MTU
Mécanique
Thermodynamique
Divers
Multimedia
Economie
Travaux Dirigés
Droit
Chimie Organique

et encore plus..